Rinnai

Průtokový ohřívač teplé vody

Rozkres náhradních dílů

Rinnai HDC 1500i

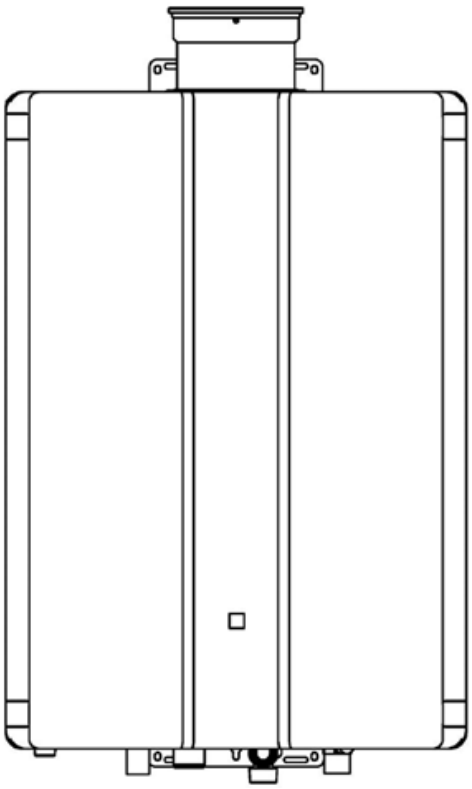

ČR:
H&I Trading Company s.r.o.
Karlická 9/37
153 00 Praha 5 – Radotín
Tel.: +420 257 912 060
Fax: +420 257 912 061
E-mail: info@bergen.cz
Internet: www.bergen.cz

BERGEN

SR:
BERGEN SK s.r.o.
Moravská 687
914 41 Nemšová
Tel.: +421 326 598 980
Fax: +421 326 598 981
E-mail: info@bergen.sk
Internet: www.bergen.sk

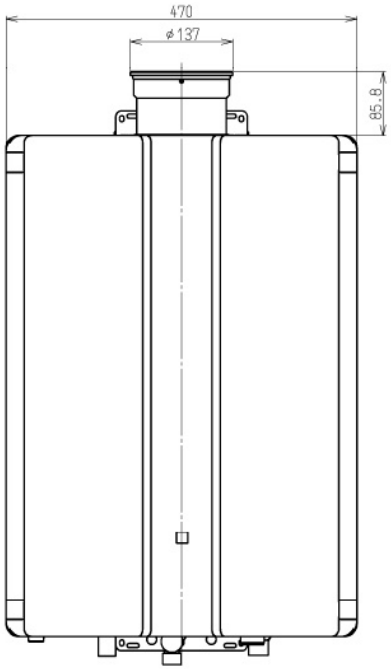

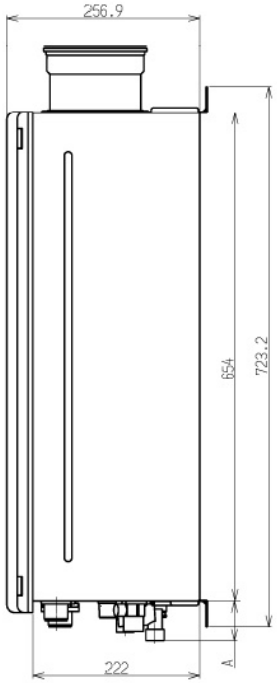

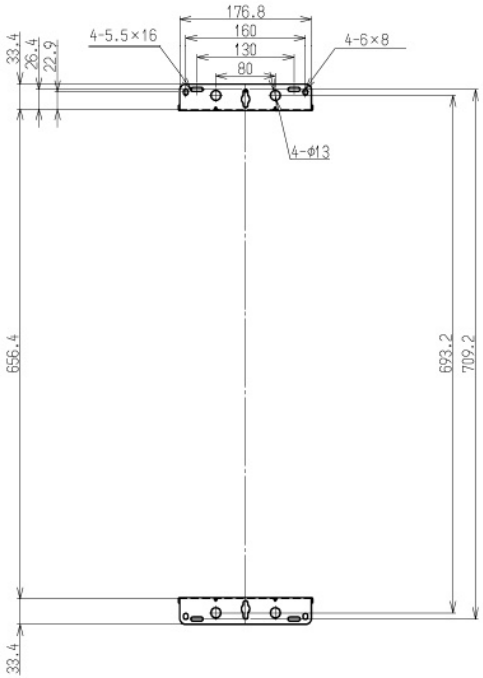

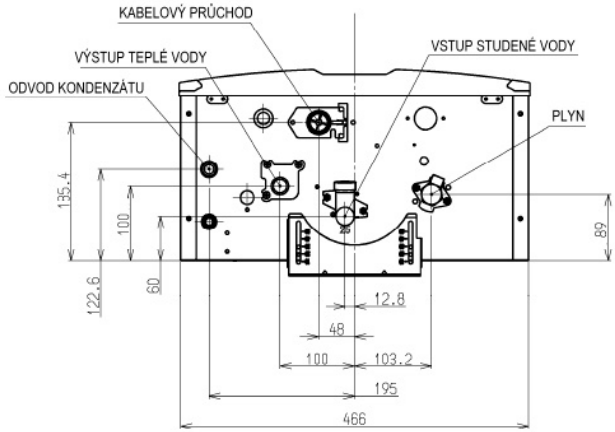

[mm]

	ROZMĚR A	PŘIPOJENÍ
PLYN	40.2	R 3/4
STUDENÁ	50.2	R 3/4
TEPLÁ	41.2	R 3/4
KONDENZÁT	22.4	R 1/2
KABELÁŽ	34.2	-

Rinnai HDC 1500i

Obj. číslo	Sada	Popis	ks	Pozice
P1500iKM-KIT A	Sada elektrod	Zapalovací elektroda	1	116
		Ionizační elektroda	2	117
		Těsnění elektrody	1	118
P1500iKM-KIT B	Výměník	Sestava výměníku C	1	143
P1500iKM-KIT C	Servoventily	Vodní ventil s čidlem teploty - sestava	1	401
		By-pass ventil - sestava	1	403
		O kroužek P18	1	813
		O kroužek P14	2	815
P1500iKM-KIT D	Zapalovací transformátor	Zapalovací transformátor	1	706
		Kabel zapalovací elektrody	1	707
P1500iKM-KIT E	Plynový ventil	Plynový ventil - sestava	1	100
		O kroužek P24	1	817
		Těsnění	1	818
P1500iKM-KIT F	Čidlo teploty výměníku	Čidlo teploty	1	709
		O kroužek P4	1	810
P1500iKM-KIT G	Čidlo výstupní teploty	Čidlo teploty	1	730
		O kroužek P4	1	810
P1500iKM-KIT H	Vypouštěcí ventil	Vypouštěcí ventil - sestava C	1	411
		O kroužek P7	1	816
P1500iKM-KIT I	Zátka měřícího bodu	Šroub	1	101
		O kroužek S4	1	825
P1500iKM KIT PROPAN	Přestavbová sada PROPAN	Směšovací deska hořáku B	1	109
		Směšovací deska hořáku propan	1	110
P1500iKM KIT ZEMNÍ PLYN	Přestavbová sada ZEMNÍ PLYN	Směšovací deska hořáku ZP	1	110
		Směšovací deska hořáku C	1	109
P1500iKM-KIT K	Sifon a odvod kondenzátu	Sifon - sestava	1	440
		Zátka sifonu	1	442
		Trubka kondenzátu	1	443
		Svorka	1	444
		Svorka	1	445
P1500iKM-KIT L	Vypouštěcí ventil výměníku	Vypouštěcí ventil - sestava	1	422
		O kroužek P5	1	823
P1500iKM-129	Motor ventilátoru		1	129
P1500iKM-700	Elektronika		1	700
P1500iKM-006	Přední kryt (stříbrný)		1	006
P1500iKM-007	Těsnění krytu - spodní a horní		2	007
P1500iKM-008	Těsnění krytu - boční		2	008
P1500iKM-017	Sada šroubů předního panelu s lištou		1	017
P1500iKM-012	Víčko lišty		4	012
P50iVR-107	Segment hořáku 1ks (celkem je 16ks)		1	107
P1500iKM-120	Těsnění krytu spalovací komory		1	120
P1500iKM-128	Těsnění ventilátoru		1	128
P1500iKM-144A	Výústění spalin - s hrdlem		1	144
P50iVR-402	Vymezovač		1	402
P1500iKM-404	Závlačka trubek		2	404
P50iVR-406	Vložka filtru se zátkou		1	412
P50iVR-701	Odrušovací filtr		1	701
P50iVR-703	Krycí vložka elektroniky Z		1	703
P17E-117	Kryt zapalovací elektrody		1	708
P1500iKM-710	Závlačka čidla - dlouhá		1	710
P1500iKM-712	Protimrazový termostat E		1	712
P1500iKM-713	Topné tělísko		1	713
P1500iKM-715	Topná tělíska ventilu s kabelem		1	715
P50iVR-720	Napájecí kabel (Euro)		1	720
P26iKM-721	Kabeláž s pojistkami		1	721
P1500iKM-725	Tepelná pojistka s kabelem		1	725
P1500iKM-804	Šroubek čidla teploty		1	804

P1500iKM-103A	Hořák sestava C - ZP	1	103
P1500iKM-103	Hořák sestava B - Propan	1	103
P1500iKM-111	Těsnění spalovací komory - horní	1	111
P1500iKM-112	Těsnění spalovací komory - dolní	1	112
P1500iKM-805	Šroubek závlačky	3	805
P50iVR-726	Čidlo průtoku (Halova sonda)	1	727
P1500iKM-750	Stavový displej - sestava	1	750

REU-KM3237FFUD-ZK/-E
REU-KM3237FFUDHD-E

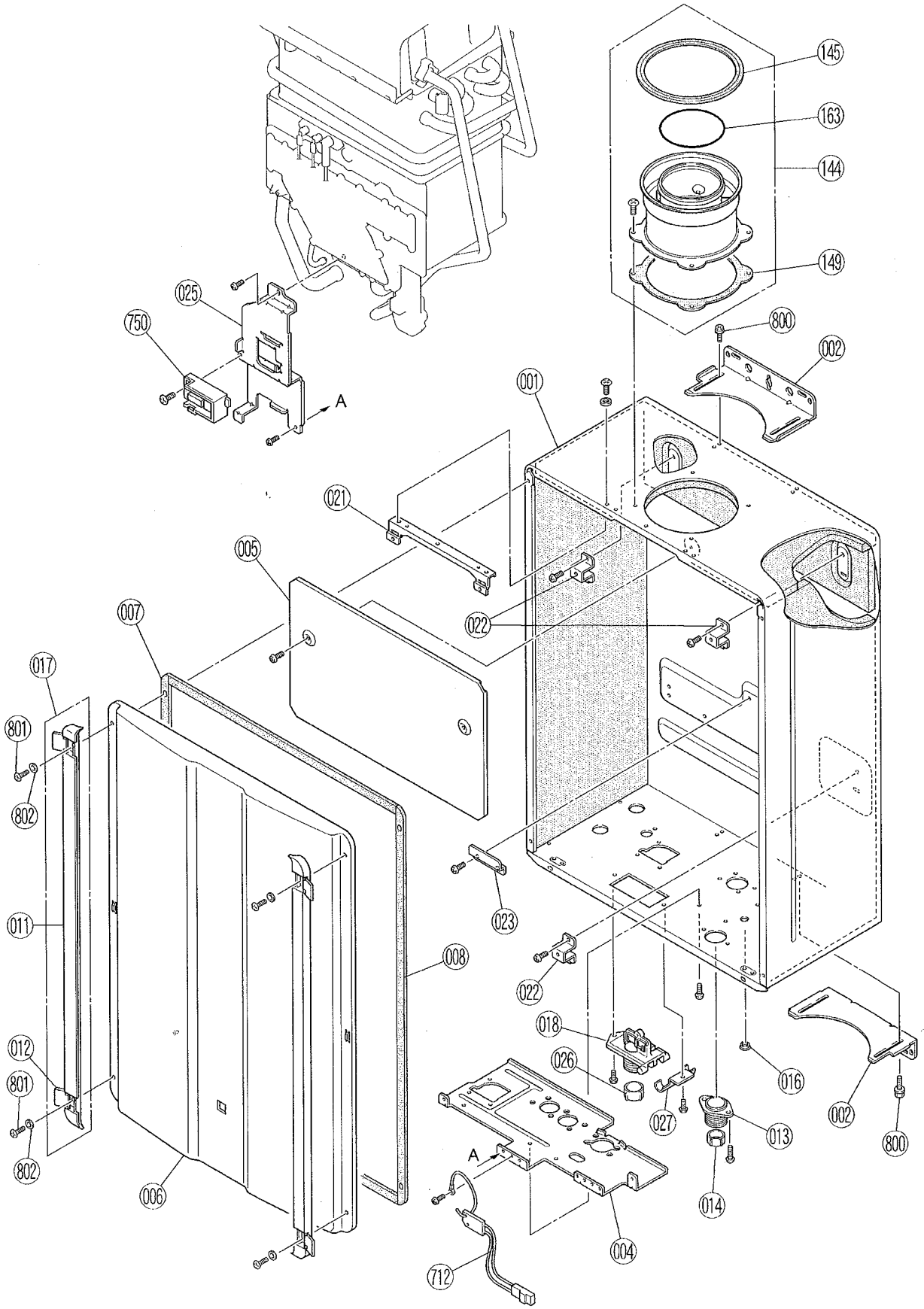

REU-KM3237FFUD-ZK/-E
REU-KM3237FFUDHD-E

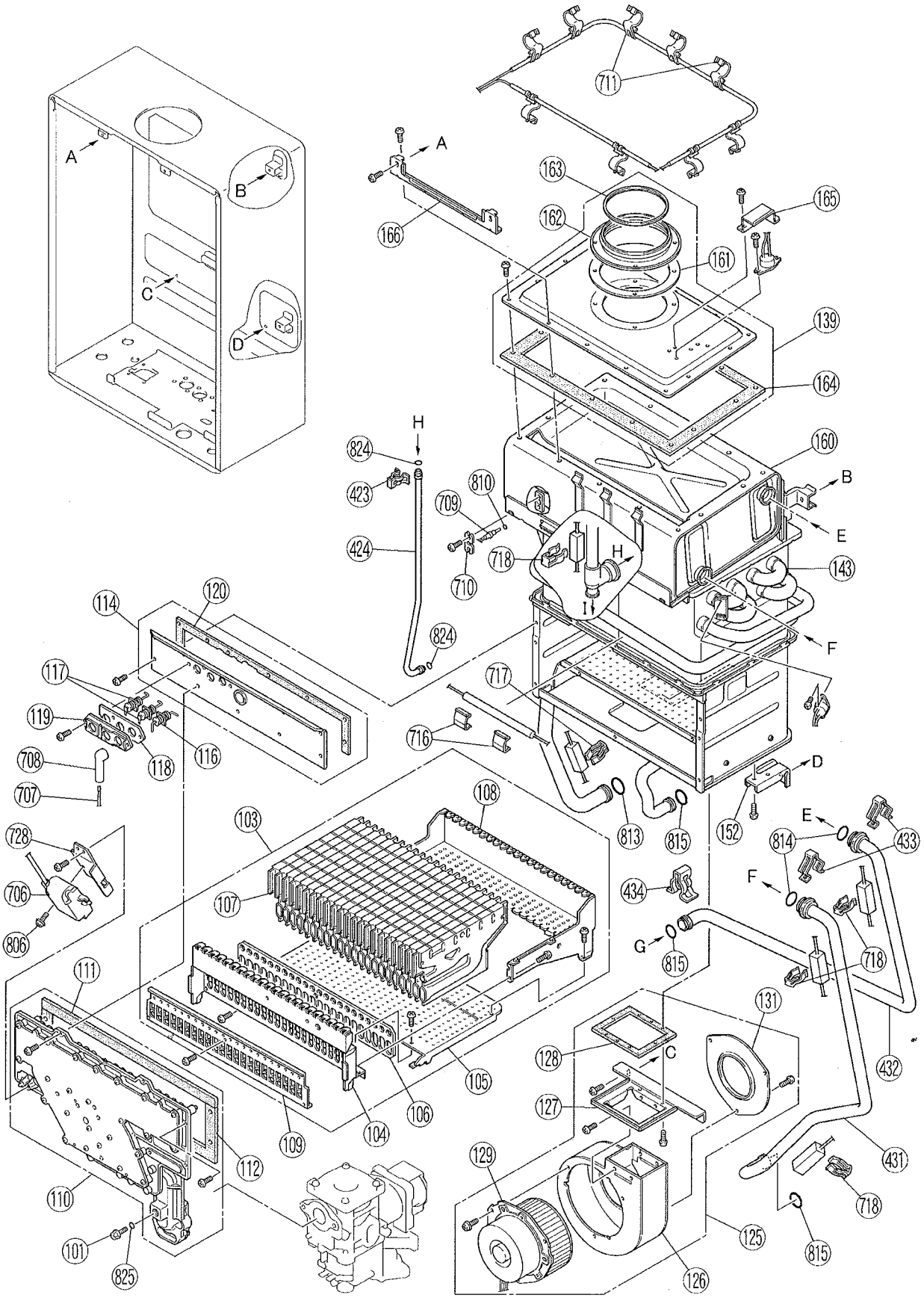

REU-KM3237FFUD-ZK/-E
REU-KM3237FFUDHD-E

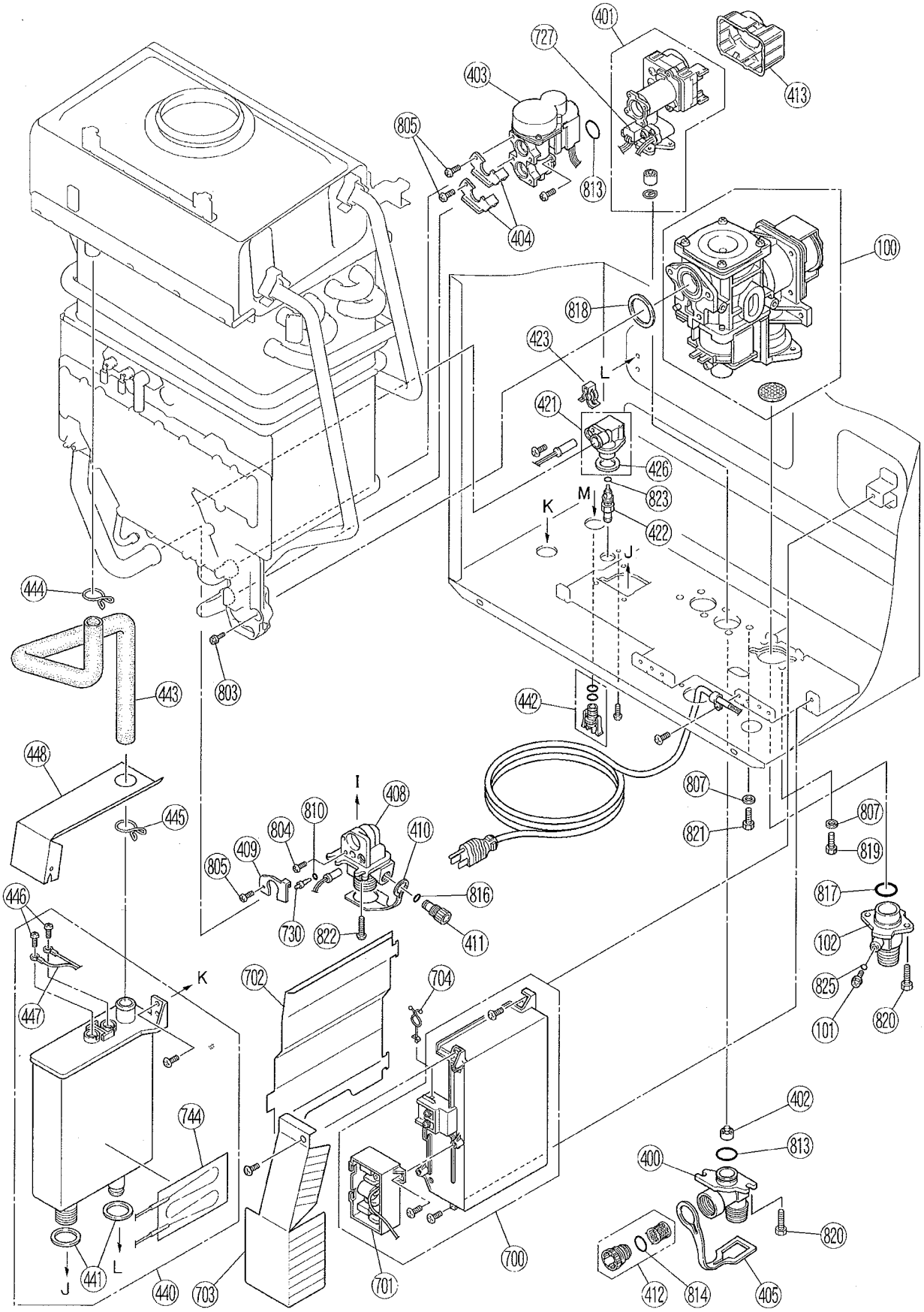

REU-KM3237FFUD-ZK/-E
REU-KM3237FFUDHD-E

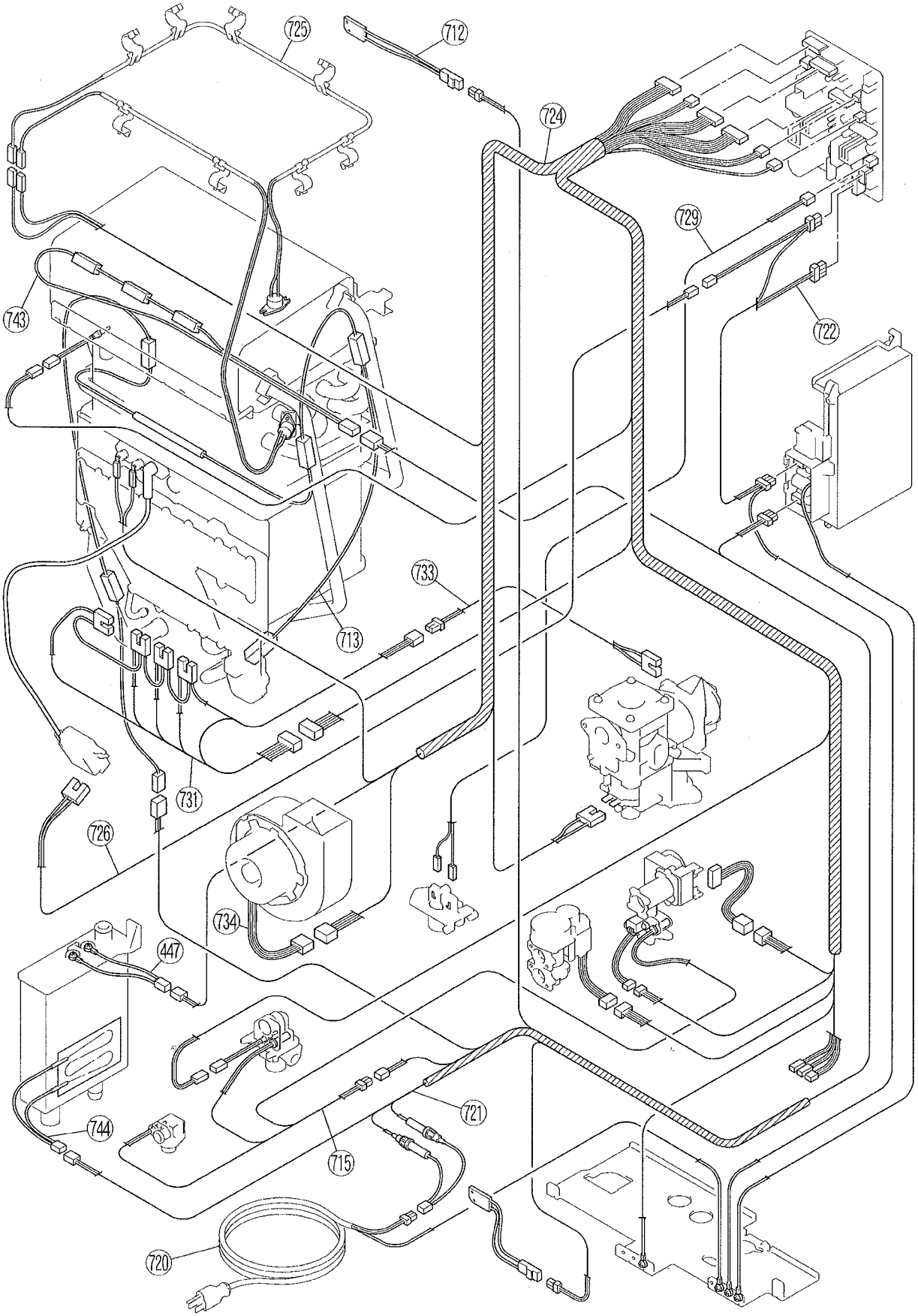

Rinnai

ČR:
H&I Trading Company s.r.o.
Karlická 9/37
153 00 Praha 5 – Radotín
Tel.: +420 257 912 060
Fax: +420 257 912 061
E-mail: info@bergen.cz
Internet: www.bergen.cz

SR:
BERGEN SK s.r.o.
Moravská 687
914 41 Nemšová
Tel.: +421 326 598 980
Fax: +421 326 598 981
E-mail: info@bergen.sk
Internet: www.bergen.sk